Folleto técnico

hecam s.r.l

Válvula Gatillo

VG-1/2"

Índice

Introducción.....3

Características.....3

Especificación de materiales.....4

Diseño.....5

Dimensiones y pesos.....6

Conexión.....6

Introducción

Las válvulas gatillo están diseñadas especialmente para cumplir con los requisitos de las aplicaciones de refrigeración industrial. Aptas para el uso de todo tipo de refrigerantes, incluído amoníaco.

Diseñadas para purga y limpieza de toda traza de aceite e impurezas que pueda llegar a tener el sistema de refrigeración producto del funcionamiento de los compresores.

Características

Apta para usos en sistemas con amoníaco, freón u oxígeno y demás líquidos/gases no corrosivos, dependiendo de la compatibilidad del material de sellado.

Sistema de apertura por medio de manija, con accionamiento manual.

Cada válvula esta identificada con un número de serie que permite la correcta trazabilidad del producto.

Diseñadas para ser instaladas en líneas horizontales.

Sellado interno por asiento de PTFE

Vástago y prensa con revestimiento Electroless Níquel AMS2404B

Rango de presión: 20Kg/cm2.

Rango de Temp: -35ºC / +140ºC y -55ºC / +125ºC

Disponible en paso en ángulo únicamente en ½”.

Especificación de materiales

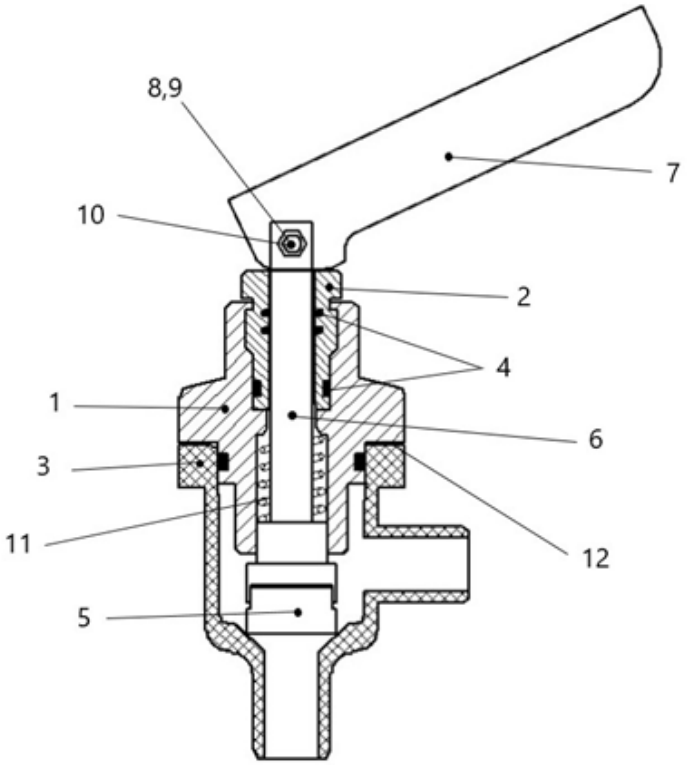

N°	Pieza	Material	Norma	Tratamiento superficial
1	Tapa	Fundición Gris	SAE120/IAHJ0233	
2	Prensa	Acero laminado	SAE1212	Electroless Niquel
3	Cuerpo	Tubo Acero S/Costura	ASTM-53	
4	O´rings	Cloropreno		
5	Asiento	PTFE(Teflón)		
6	Vástago	Acero pulido y rectificado	SAE1045	Electroless Niquel
7	Manija	Acero estructural	IRAM - IAS U-500-2592	
8	Tuerca	Acero		
9	Arandela	Acero		
10	Bulón	Acero		
11	Resorte	Acero	SAE1070	
12	Junta	Fibra libre de asbesto	ASTM F104 F712 111 M6	

Diseño

Cuerpo

Construido con tubos de acero sin costura ASTM - 53 y soldado con alambre (ER705 - 6) apto para soldado de recipientes y cañerías sometidas a presión.

Prensa

Construido en acero SAE 1212 con recubrimiento superficial de electroless níquel que previene los efectos corrosivos. Posee dos o´ring interiores y uno exterior lo que asegura una perfecta estanquidad. Los o´ring son de cloropreno de dureza short 70, resistentes a los refrigerantes y con rangos de temperatura que van desde los -40 a los 140ºC.

Vástago

Construido en acero SAE 1045 rectificado y pulido con recubrimiento superficial de electroless níquel

Conexión

Con Kit de uniones para soldar

Pintura:

La válvula se encuentra totalmente pintada con pintura que es anticorrosiva y convertidor de óxido. Las válvulas gatillo se entregan en color rojo.

Identificación:

La válvula se encuentra identificada con una placa adhesiva confeccionada en film mylard en donde se identifica el fabricante y el número de serie que asegura la trazabilidad del producto. También se coloca el sentido de circulación de flujo.

Embalaje

La Válvula Gatillo se encuentra en un solo modelo que es de 1/2" y se entrega en caja de cartón.

Instalación

La válvula está diseñada para ser instalada en cañerías horizontales. El sentido de flujo debe ser el indicado en el cuerpo de la válvula. Se recomienda seguir las instrucciones de instalación.

Dimensiones y pesos

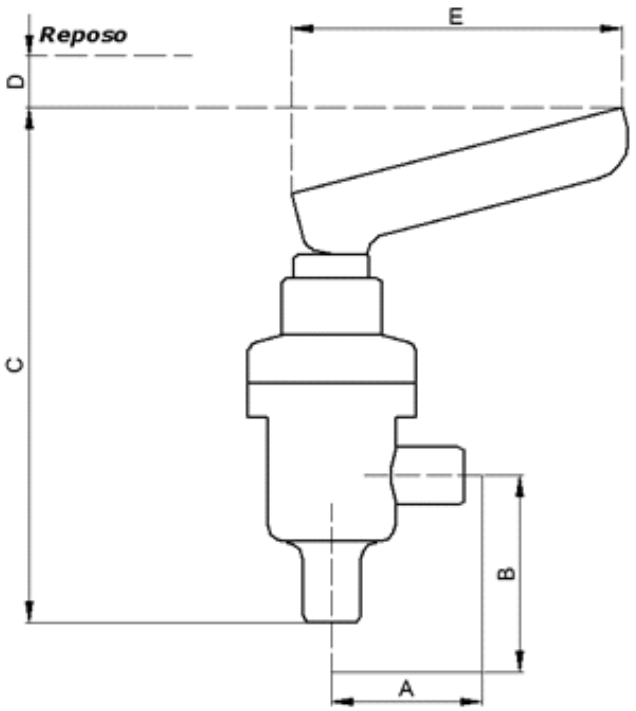

Tamaño	A	B	C	D	E	Peso en kilogramos
VG-1/2”	51	51	182	25	125	1,500

Conexión

Kit de unión

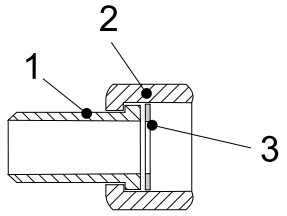

Nº	Pieza	Material
1	Unión Simple Lisa	SAE 1212
2	Tuerca de conexión	SAE 1212
3	Sello	Aluminio